Product card

Mât aluminium SAL-R2

Diamètre 146 mm à la base

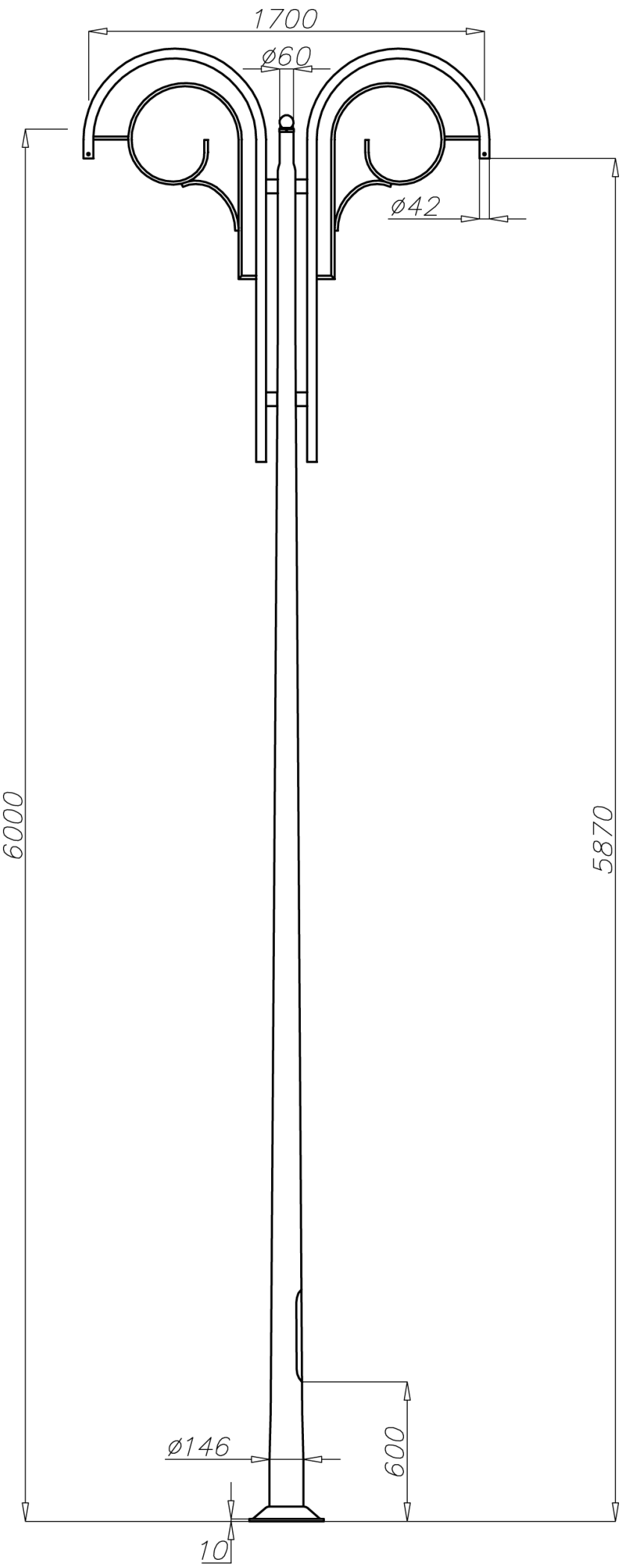

Données techniques

Mât aluminium	SAL-R2
Code produit	42311
Hauteur du mât [m]	6
Epaisseur du tube [mm]	4,2
Poids net [kg]	32,6
Volume [m^3]	1,306
Diamètre en top	Luminaire avec emmanchement Ø 42 dont le poids et la résistance au vent n'excèdent pas les données du tableau ci-dessous
Semelle dimension/entraxes	400 x 300 M24
Kit d'ancrage 4 tiges M24 L700, protection electro-couple par manchon thermo-rétractable, rondelles et boulons	Kit M24

Calculs de résistance

SAL-R2 code 42311	**Résistance au vent du luminaire (m2) pour Cx=1,0**			
	Vref. = 22 m/s	**Vref. = 24 m/s**	**Vref. = 26 m/s**	**Vref. = 28 m/s**
Poids maximun pour 1 luminaire [kg]	Zone I, Catégorie II	Zone I et III, Catégorie II =450 m AMSL	Zone II, Catégorie II	Zone III, CatégorieII = 755 m AMSL
10	0,18	0,12	x	x

- surface: aluminium poli
- anodisation 12 couleurs au choix dans notre gamme
- option de peinture poudre gamme RAL standard (autres couleurs disponibles sur demande)
- option de protection de la base en élastomère dans la couleur de la colonne sur une hauteur de 350mm (autres hauteurs possibles sur demande)
- chambre de connexion et porte ROSA standard
- emballage chaussette

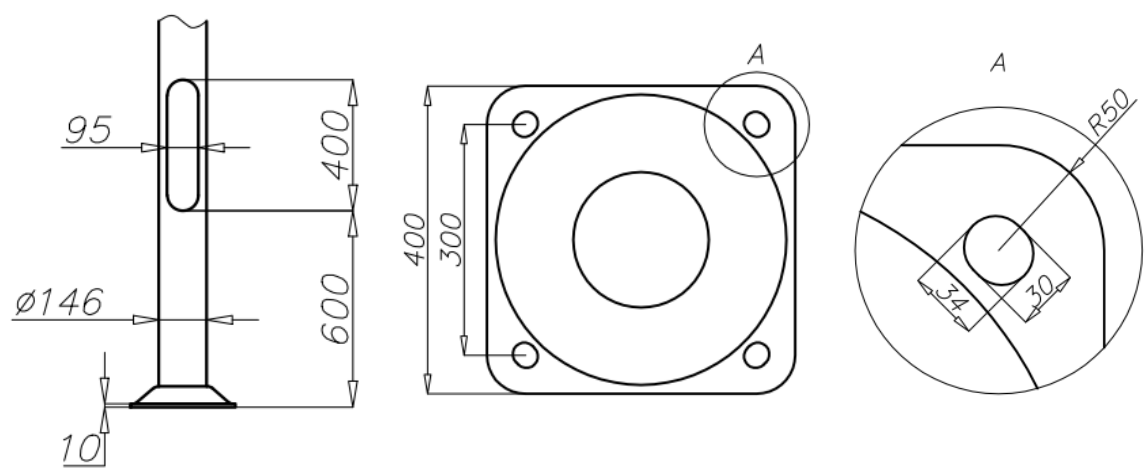

ODYSSEE LUMIERE EXPORT
ROSA
307 square des Champs Elysées 91026 EVRY Cedex www.odyssee-lumiere.fr Tél: 01 60 91 48 73 Mèl: odyssee.lumiere.export@wanadoo.fr