Product card

Crosse en aluminium WR-13/2

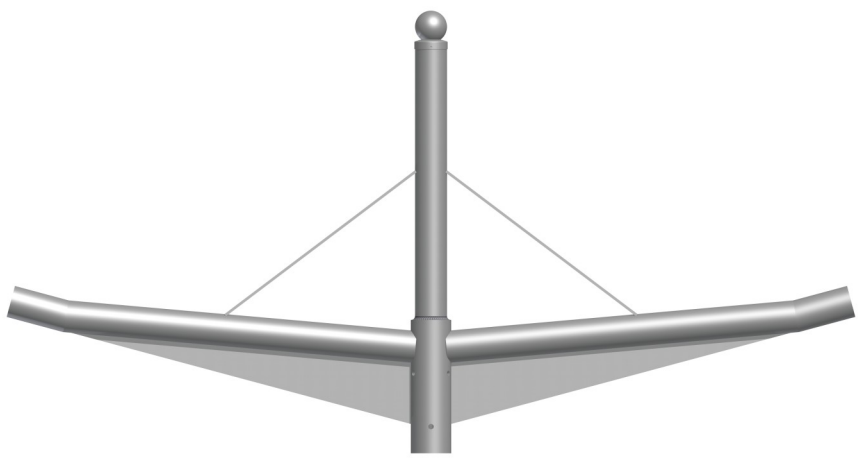

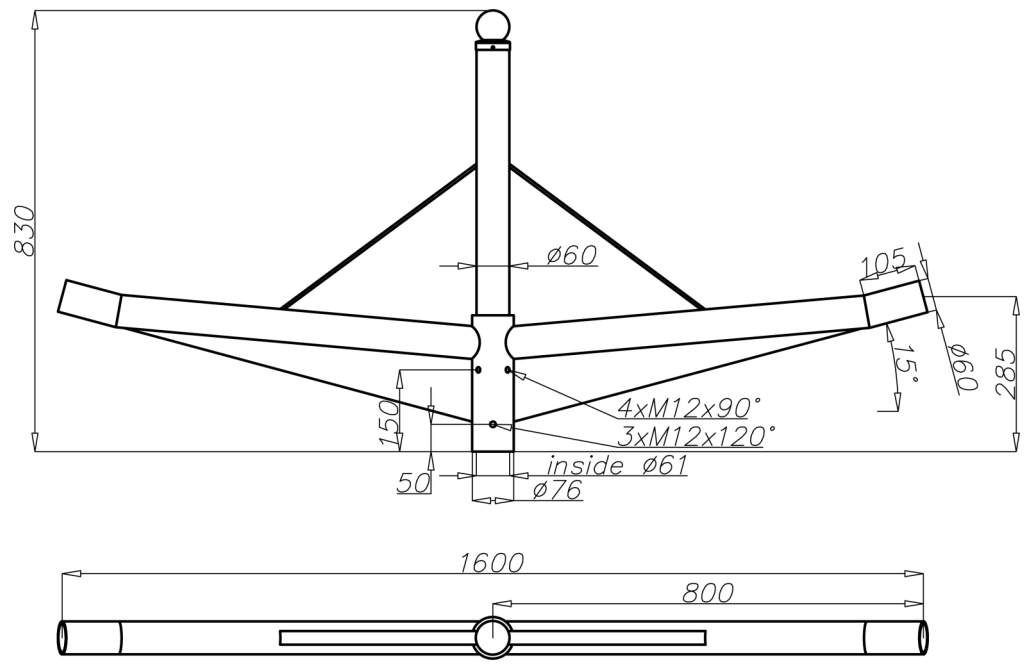

Données techniques

Crosse	WR-13/2
Code produit	472132
Pour montage sur :	Mât en aluminium avec extrémité Ø60x180
Nombre de bras	2
Poids net [kg]	5,2
Resistance au vent—scx [m²]	0,220
Volume [m³]	0,07
Diamètre d'emmanchement du luminaire	Ø 60x100
Luminaire compatible	Luminaire de rue

- anodisation 12 couleurs au choix dans notre gamme
- option de peinture poudre gamme RAL standard (autres couleurs disponibles sur demande)
- emballage chaussette

ODYSSEE LUMIERE EXPORT
307 square des Champs Elysées 91026 EVRY Cedex www.odyssee-lumiere.fr Tél: 01 60 91 48 73 Mèl: odyssee.lumiere.export@wanadoo.fr